版次 Rev.	ECN编号 ECN No.	修改说明 Reversion Description	设计 Designed	审核 Checked	核准 Approved

CONNECTOR PARAMETERS 连接器参数

CONNECTOR TYPE 连接器类型	M8
CORE NUMBER 芯数	3/4/5/6
RATED VOLTAGE 额定电压	50V AC/60V DC（3，4） 30V （5，6）
RATED CURRENT（40℃） 额定电流	3/3/3/1.5 A (40℃)
WITHSTAND VOLTAGE 耐电压	1.0/1.0/0.65/0.65 kV (R.M.S)
INSULATION RESISTANCE 绝缘强度	≥500MΩ
CONTACT MATERIAL 接触件材质	COPPER ALLOY 铜合金
TERMINAL TYPE 端接类型	SOLDERING 焊接型
SHELL MATERIAL 外壳材质	ZINC CASTING/PA66+GF 铸锌/PA66+GF
INSERTS MATERIAL 插体材质	PA66+GF
OPERATING TEMPERATURE 工作温度	-40℃~+85℃
IP DEGREE IP 等级	IP67
WIRE GAUGE RANGE 线芯范围	0.14-0.50mm²（3，4，5） 0.14-0.25mm²（6）
FLAMMABILITY 阻燃性	UL 94-V0
MECHANICAL OPERATION 机械寿命循环	≥100 cycles

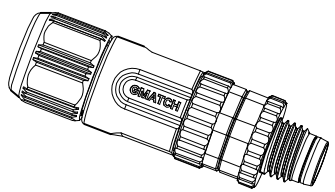

3D MODEL / 3D模型

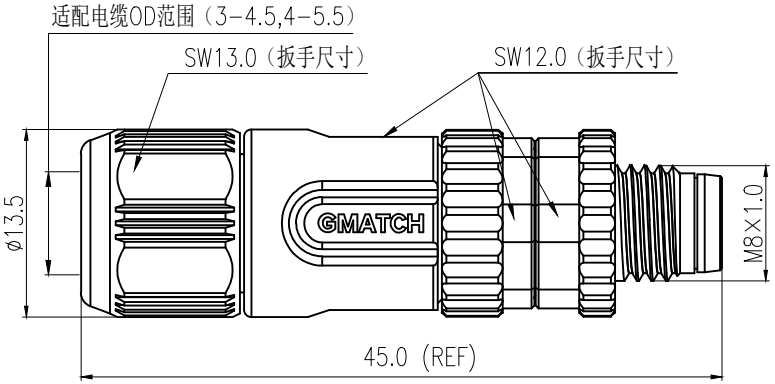

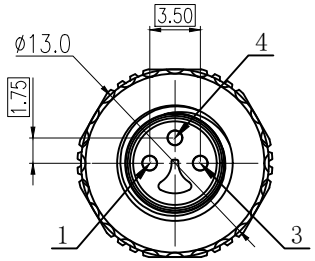

孔位示意图(3芯)
HOLES ARRANGEMENT（3CORE）

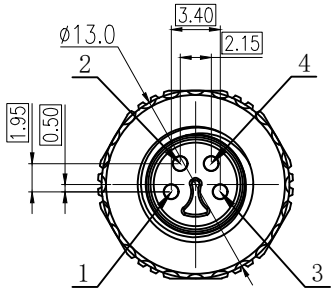

孔位示意图(4芯)
HOLES ARRANGEMENT（4CORE）

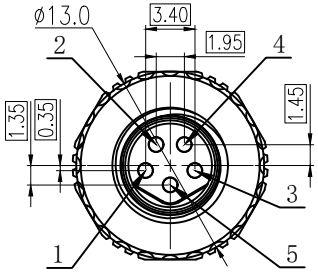

孔位示意图(5芯)
HOLES ARRANGEMENT（5CORE）

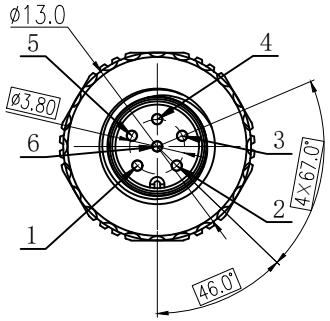

孔位示意图(6芯)
HOLES ARRANGEMENT（6CORE）

NOTE：0X :接触件PIN数。NUMBER OF CONTACTS .
DXX:适配电缆外径范围。THE RANGE OF CABLE OD SUITED .

自由公差 Free Tolerances	第三视角 3RD-Projection		单位 Unit	mm	名称 Name	M8 3/4/5/6芯焊接型塑料直头公插	重量 Weight	XXg
长度尺寸 Length Dimensions X. ±0.20 .X ±0.10 .XX ±0.05	核准 Approved						材料 Material	/
	审核 Checked				型号 Designation	M8-PM0XS-TDXX	版本 Rev.	X1
	工艺 Craft				图号 Figure No.	/		
角 度 Angle X. ±1.0° .X ±0.5°	标检 Standarded				图面规格 Size	A4	比例 Scale	2:1
	设计 Designed				页码 Sheet	1 / 1		

GMATCH
厦门固迈电气有限公司

档案员 Archivist	
日 期 Date	