版次 Rev.	ECN编号 ECN No.	修改说明 Reversion Description	设计 Designed	审核 Checked	核准 Approved

CONNECTOR PARAMETERS
连接器参数

CONNECTOR TYPE 连接器类型	M23
CORE NUMBER 芯数	6（5+PE）/ 8（4+3+PE）
RATED VOLTAGE 额定电压	630 V（6） 250 V+630 V（8）
RATED CURRENT（40℃） 额定电流	30 A(6) 4*9 A+4*30 A(8)
WITHSTAND VOLTAGE 耐电压	3.31 kV(6) 1.4kV+3.31kV(8)
INSULATION RESISTANCE 绝缘强度	≥500MΩ
CONTACT MATERIAL 接触件材质	COPPER ALLOY 铜合金
TERMINAL TYPE 端接类型	CRIMPING 压接型
SHELL MATERIAL 外壳材质	ZINC CASTING 铸锌
INSERTS MATERIAL 插体材质	PBT
OPERATING TEMPERATURE 工作温度	-40℃~+125℃
IP DEGREE IP 等级	IP67
WIRE GAUGE RANGE 线芯范围	0.34-4.0mm² (6) 0.34-1.5mm²+0.34-4.0mm² (8)
FLAMMABILITY 阻燃性	UL 94-V0
MECHANICAL OPERATION 机械寿命循环	≥100 cycles

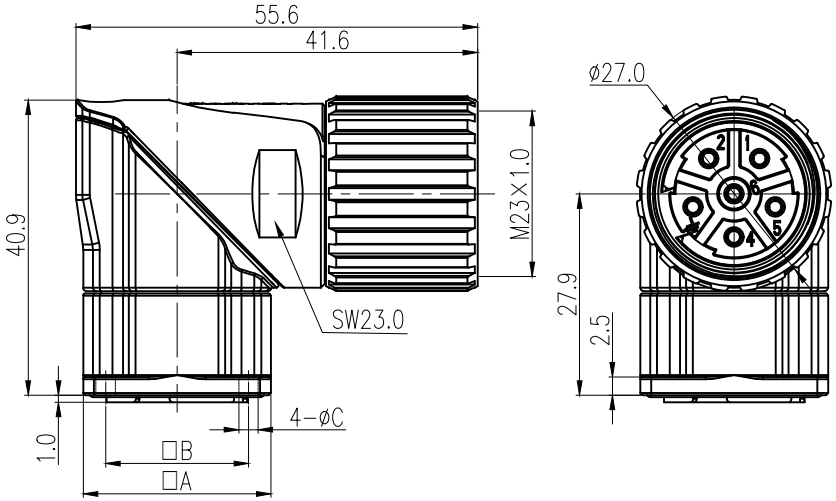

面板安装尺寸
Panel Cut-out

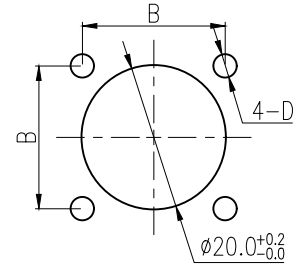

A	B	C	D
26.0	19.8	2.7	Ø2.7/M2.5
26.0	19.8	3.2	Ø3.2/M3.0
28.0	22.6	3.2	Ø3.2/M3.0

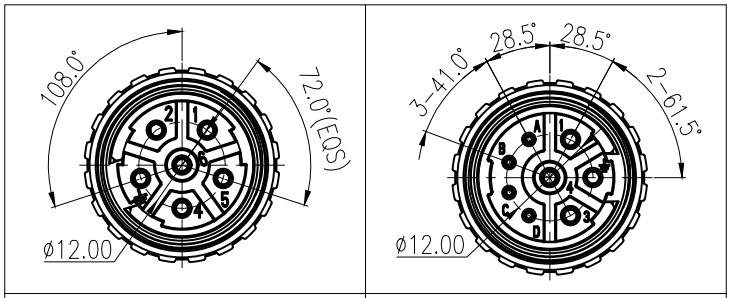

孔位示意图(6芯)
HOLES ARRANGEMENT(6CORE)

孔位示意图(8芯)
HOLES ARRANGEMENT(8CORE)

M23M-RFXXC-SR -XX DXX

- M23M:系列型号 Serial TYP.
- RF: 母插座 RECEPTACLE WITH SOCKETS
  XX:PIN数 NUMBER OF SOCKETS
  C：压接型 CRIMPING TERMINATION
- SR：旋转弯头 ROTATING RIGHT ANGLED
- XX：法兰盘尺寸 SIZE OF FLANGE
- DXX:螺栓开孔直径(上述尺寸"C") DIAMETER OF BOLT-HOLE (SIZE "C" ABOVE)

自由公差 Free Tolerances	第三视角 3RD-Projection		单位 Unit	mm	名称 Name	M23M 6/8芯混合型弯头母旋转插座		重量 Weight	XXg
长度尺寸 Length Dimensions X. ±0.20 .X ±0.10 .XX ±0.05	核准 Approved							材料 Material	/
	审核 Checked				型号 Designation	M23M-RFXXC-SR-XXDXX		版本 Rev.	X1
	工艺 Craft				图号 Figure No.	/			
角 度 Angle X. ±1.0° .X ±0.5°	标检 Standarded				图面规格 Size	A4	比例 Scale 1:1		
	设计 Designed				页码 Sheet	1 / 1			

G MATCH
厦门固迈电气有限公司

档案员 Archivist	
日 期 Date	