版次 Rev.	ECN编号 ECN No.	修改说明 Reversion Description	设计 Designed	审核 Checked	核准 Approved

CONNECTOR PARAMETERS 连接器参数	
CONNECTOR TYPE 连接器类型	M23
CORE NUMBER 芯数	6/7/9
RATED VOLTAGE 额定电压	250 V(6,7,9)
RATED CURRENT（40℃） 额定电流	7 A(6,7) 8*4 A+7 A(9)
WITHSTAND VOLTAGE 耐电压	1.4 kV(6,7,9)
INSULATION RESISTANCE 绝缘强度	≥500MΩ
CONTACT MATERIAL 接触件材质	COPPER ALLOY 铜合金
TERMINAL TYPE 端接类型	SCREW 螺钉型
SHELL MATERIAL 外壳材质	ZINC CASTING 铸锌
INSERTS MATERIAL 插体材质	PBT
OPERATING TEMPERATURE 工作温度	-40℃~+125℃
IP DEGREE IP 等级	IP67
WIRE GAUGE RANGE 线芯范围	0.14-1.0mm² (6,7) 0.14-0.75mm²+0.14-1.0mm² (9)
FLAMMABILITY 阻燃性	UL 94-V0
MECHANICAL OPERATION 机械寿命循环	≥100 cycles

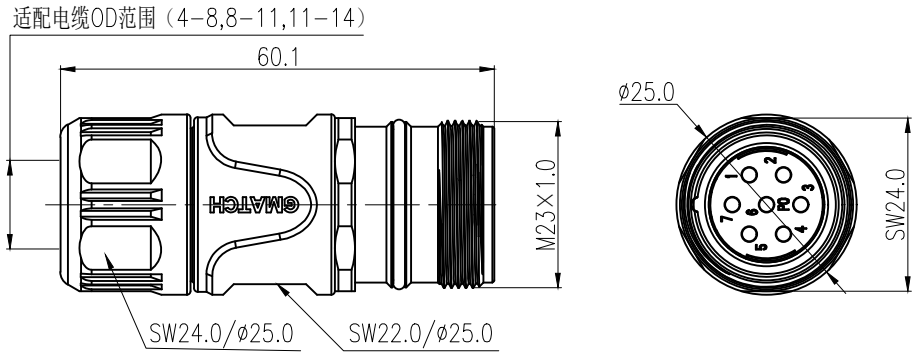

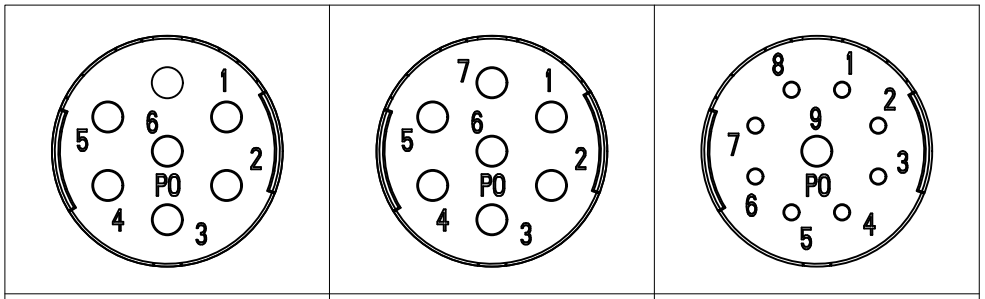

孔位示意图(6芯) HOLES ARRANGEMENT(6CORE)	孔位示意图(7芯) HOLES ARRANGEMENT(7CORE)	孔位示意图(9芯) HOLES ARRANGEMENT(9CORE)

M23-PMXXT-TSH DXX

- M23:系列型号 Serial TYP.
- PM: 公插头 PLUG WITH CONTACTS
  XX: PIN数 NUMBER OF CONTACTS
  T : 螺钉型 SCREW TERMINATION
- SH:屏蔽 SHIELD
- T : 直头 STRAIGHT
- DXX:适配电缆外径范围 THE RANGE OF CABLE OD

自由公差 Free Tolerances	第三视角 3RD-Projection		单位 Unit	mm	名称 Name	M23 6/7/9芯螺钉型金属直头公插头（外螺纹，正向）		重量 Weight	XXg
长度尺寸 Length Dimensions X. ±0.20 .X ±0.10 .XX ±0.05	核准 Approved							材料 Material	/
	审核 Checked				型号 Designation	M23-PMXXT-TSHDXX		版本 Rev.	X1
	工艺 Craft				图号 Figure No.	/			
角 度 Angle X. ±1.0° .X ±0.5°	标检 Standarded				图面规格 Size	A4	比例 Scale 1:1		
	设计 Designed				页码 Sheet	1 / 1			

GMATCH
厦门固迈电气有限公司

档案员 Archivist	
日 期 Date	