版次 Rev.	ECN编号 ECN No.	修改说明 Reversion Description	设计 Designed	审核 Checked	核准 Approved

CONNECTOR PARAMETERS 连接器参数

CONNECTOR TYPE 连接器类型	M12 D-CODE
CORE NUMBER 芯数	4
RATED VOLTAGE 额定电压	250 V
RATED CURRENT（40℃） 额定电流	4 A (40℃)
WITHSTAND VOLTAGE 耐电压	1.4 kV (R.M.S)
INSULATION RESISTANCE 绝缘强度	≥500MΩ
OPERATING TEMPERATURE 工作温度	-40℃~+85℃
IP DEGREE IP 等级	IP67
MECHANICAL OPERATION 机械寿命循环	≥100 times
OVERMOULDED MATERIAL 预铸材质	TPU
TIGHTENING TOQUE 锁紧力矩	0.6 Nm
WIRE GAUGE RANGE 线芯范围	0.14-0.75mm²

CABLE PARAMETERS 电缆参数

OUTER JACKET MATERIAL 外被材质	PVC/PUR
OUTER JACKET COLOR 外被颜色	BLACK
CABLE CORE NUMBER 电缆芯数	4
WIRE GAUGE 线芯规格（常用）	0.34 mm²
OPERATING TEMPERATURE 工作温度	-40℃~+80℃（固定） -15℃~+80℃（运动）
MINIMUM BENDING RADIUS 最小弯曲半径	/

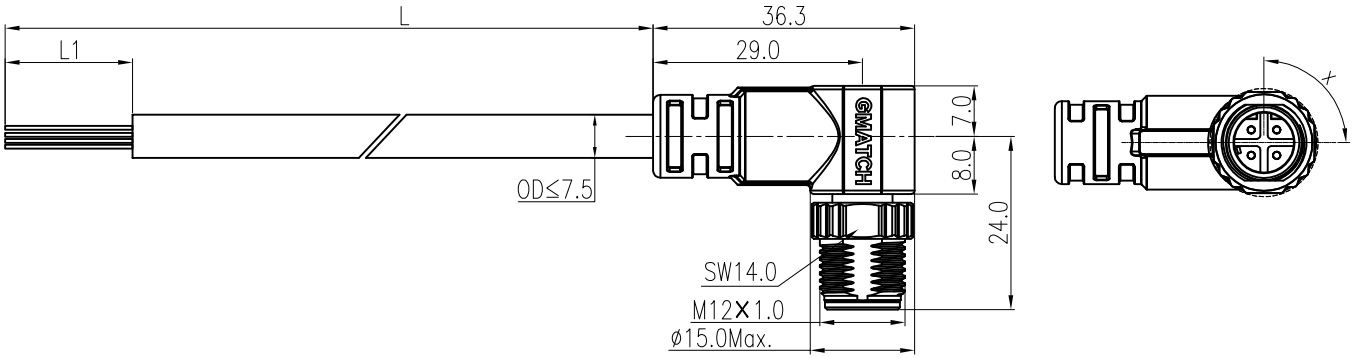

M12D-OM04-SWS-PVCB-LXX
M12D-OM04-SWS-PURB-LXX

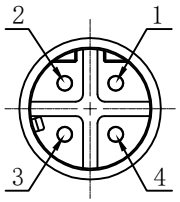

孔位示意图
HOLES ARRANGEMENT

接线示意图
WIRING CIRCUIT DIAGRAM

注：线缆护套材质及颜色、芯线规格及颜色、线束长度等均可定制。
NOTE: THE MATERIAL AND COLOR OF THE CABLE SHEATH, THE SPECIFICATIONS AND COLOR OF THE CORE WIRE, AND THE LENGTH OF THE WIRE HARNESS CAN ALL BE CUSTOMIZED

自由公差 Free Tolerances	第三视角 3RD-Projection		单位 Unit	mm	名称 Name	M12D 4芯公弯头单端非屏蔽预铸线束 XXM	重量 Weight	XXg
长度尺寸 Length Dimensions X. ±0.20 .X ±0.10 .XX ±0.05	核准 Approved						材料 Material	/
	审核 Checked				型号 Designation	M12D-PM04-S-XXX-LXX	版本 Rev.	X1
	工艺 Craft				图号 Figure No.	/		
角 度 Angle X. ±1.0° .X ±0.5°	标检 Standarded				图面规格 Size	A4	比例 Scale	1:1
	设计 Designed				页码 Sheet	1 / 1		

GMATCH
厦门固迈电气有限公司

档案员 Archivist	
日 期 Date	