版次 Rev.	ECN编号 ECN No.	修改说明 Reversion Description	设计 Designed	审核 Checked	核准 Approved

CONNECTOR PARAMETERS 连接器参数

CONNECTOR TYPE 连接器类型	M12 D-CODE
CORE NUMBER 芯数	4/5
RATED VOLTAGE 额定电压	250/60 V
RATED CURRENT (40℃) 额定电流	4 A (40℃)
WITHSTAND VOLTAGE 耐电压	1.4/1.0 kV (R.M.S)
INSULATION RESISTANCE 绝缘强度	≥500MΩ
CONTACT MATERIAL 接触件材质	COPPER ALLOY 铜合金
TERMINAL TYPE 端接类型	SOLDERING 焊接型
SHELL MATERIAL 外壳材质	ZINC CASTING 铸锌
INSERTS MATERIAL 插体材质	PA66+GF
OPERATING TEMPERATURE 工作温度	-40℃~+85℃
IP DEGREE IP 等级	IP67
WIRE GAUGE RANGE 线芯范围	0.14-0.75mm²
FLAMMABILITY 阻燃性	UL 94-V0
MECHANICAL OPERATION 机械寿命循环	≥100 cycles

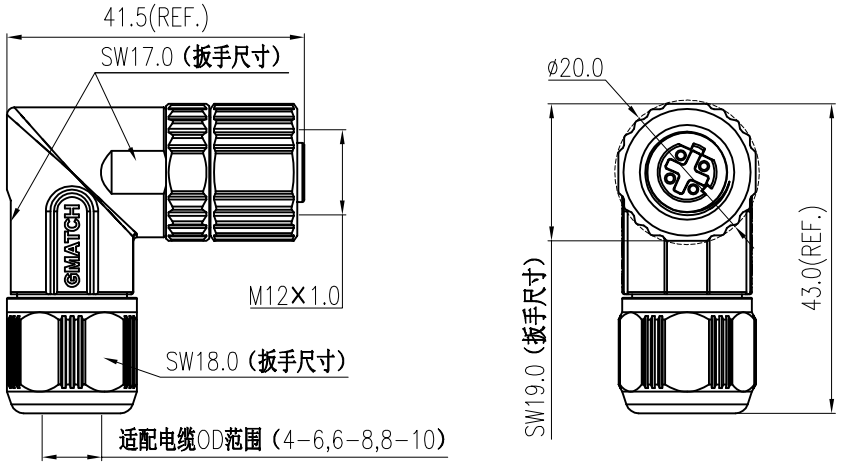

M12D-PF04S-SSHD(4-6) M12D-PF04S-SSHD(6-8) M12D-PF04S-SSHD(8-10)	M12D-PF05S-SSHD(4-6) M12D-PF05S-SSHD(6-8) M12D-PF05S-SSHD(8-10)
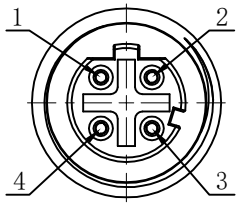	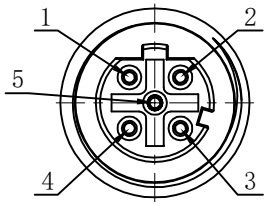
孔位示意图(4芯) HOLES ARRANGEMENT (4CORE)	孔位示意图(5芯) HOLES ARRANGEMENT (5CORE)

NOTE: 0X :接触件PIN数。NUMBER OF CONTACTS .
DXX:适配电缆外径范围。THE RANGE OF CABLE OD SUITED .

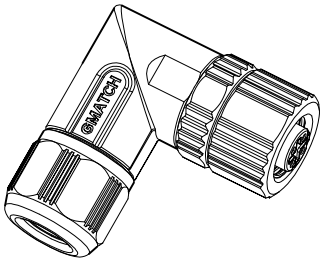

3D MODEL / 3D模型

自由公差 Free Tolerances	第三视角 3RD-Projection		单位 Unit	mm	名称 Name	M12D 4/5芯焊接型金属弯头母插	重量 Weight	XXg
长度尺寸 Length Dimensions X. ±0.20 .X ±0.10 .XX ±0.05	核准 Approved						材料 Material	/
	审核 Checked				型号 Designation	M12D-PF0XS-SSHDXX	版本 Rev.	X1
	工艺 Craft				图号 Figure No.	/		
角 度 Angle X. ±1.0° .X ±0.5°	标检 Standarded				图面规格 Size	A4	比例 Scale	1:1
	设计 Designed				页码 Sheet	1 / 1		

GMATCH 厦门固迈电气有限公司

档案员 Archivist	
日 期 Date	